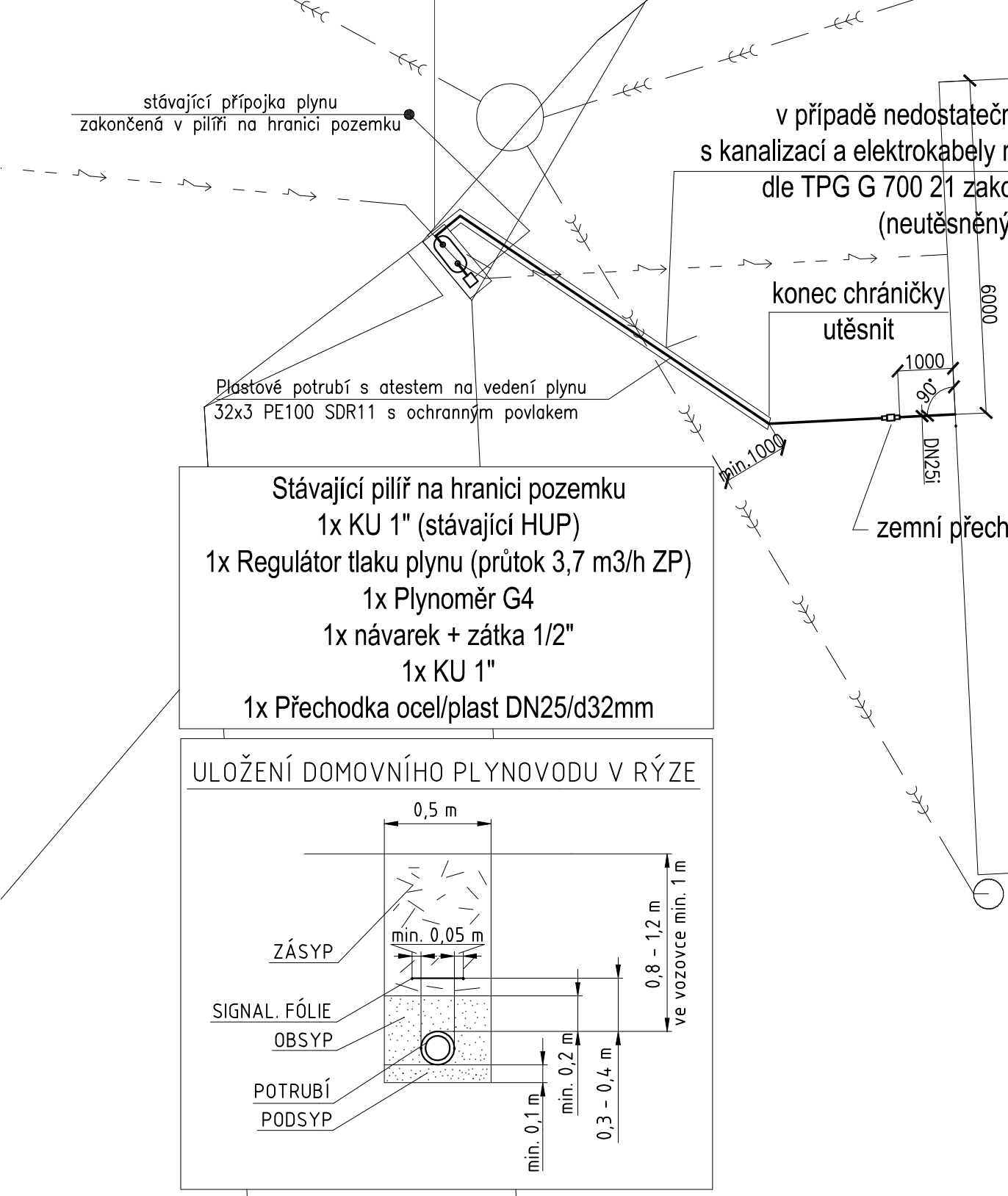

Stávající pilíř na hranici pozemku
1x KU 1" (stávající HUP)
1x Regulátor tlaku plynu (průtok 3,7 m3/h ZP)
1x Plynoměr G4
1x návarek + zátka 1/2"
1x KU 1"
1x Přechodka ocel/plast DN25/d32mm

ULOŽENÍ DOMOVNÍHO PLYNOVODU V RÝZE

Detail pilíře na hranici pozemku:

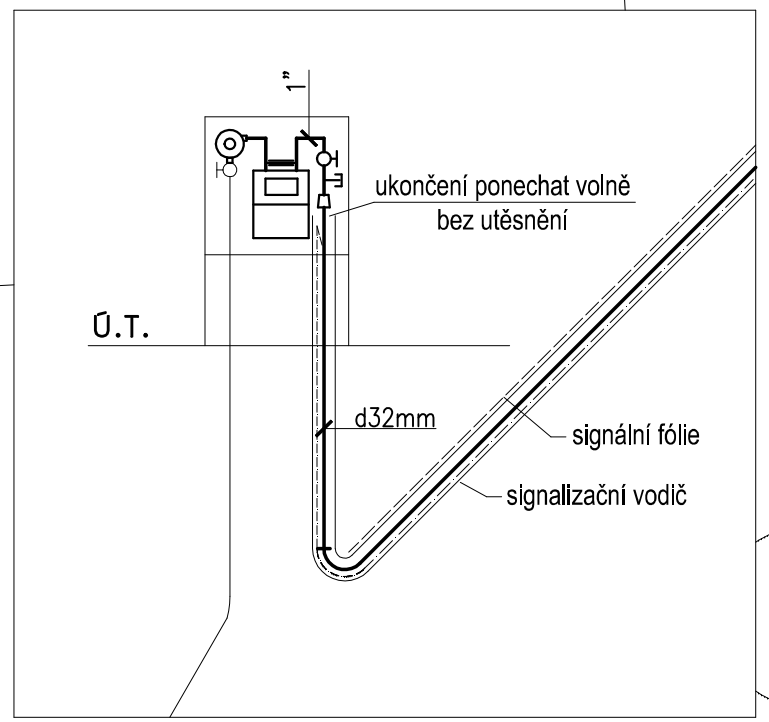

Podzemní část domovního plynovodu: podle ČSN EN 12 007-1 až -3
-krytí plynovodu: 0,8 - 1,2 m (ve vozovce min. 1 m)
-spádování plynovodu : podle terénu
Domovní plynovod volně vedený: podle ČSN EN 1775 a TPG G 704 01
veden při stěně, uchycen v objímkách
Ostatní sítě
- minimální vzdálenosti při křížení a souběhu plynovodu
s ostatními sítěmi podle ČSN 73 6005 - příloha technické zprávy
- v místě křížení sítí provádět výkopové práce ručně s
mimořádnou opatrností

THERMOLUFT KT s.r.o. VZT, klimatizace a vytápění Fr. Šumavského 867/III, Klatovy, IČO: 29109990 mob.: +420736612550, www: www.thermoluft.cz	INVESTOR Základní škola a Odborná škola Horšovský Týn, Nádražní 89, 346 01 Horšovský Týn		STUPEŇ PD : Pro vyhledání dodavatele stavby
A PŮVODNÍ ZPRÁVA B SOUHRNNÁ TECHNICKÁ ZPRÁVA C SITUAČNÍ VÝKRESY D DOKUMENTACE OBJEKTŮ A TECHNICKÝCH A TECHNOLOGICKÝCH ZAŘÍZENÍ D.1 DOKUMENTACE STAVEBNÍHO NEBO INŽENÝRSKÉHO OBJEKTU D.1.1 ARCHITEKTONICKO-STAVEBNÍ ŘEŠENÍ D.1.2 STAVEBNĚ KONSTRUKČNÍ ŘEŠENÍ D.1.3 POŽÁRNĚ BEZPEČNOSTNÍ ŘEŠENÍ D.1.4 TECHNIKA PROSTŘEDÍ STAVEB D.1.4.a) ZDRAVOTNĚ TECHNICKÉ INSTALACE D.1.4.b) VZT A VYTÁPĚNÍ, CHLAZENÍ, PLYNOVÁ ZAŘÍZENÍ D.1.4.c) MĚŘENÍ A REGULACE D.1.4.d) SILNOPROUDÁ ELEKTROTECHNIKA, ELEKTRONICKÉ KOMUNIKACE D.2 DOKUMENTACE TECHNICKÝCH A TECHNOLOGICKÝCH ZAŘÍZENÍ E DOKLADOVÁ ČÁST	VYPRACOVAL Milan Pojar VEDOUCÍ PROJEKTANT, KONTROLOVAL Ing. Jaroslav Štětka ZODPOVĚDNÝ PROJEKTANT Ing. Jaroslav Štětka AUTOR THERMOLUFT KT s.r.o.	OBSAH Rekostrukce vytápění v objektech školy na adrese K Terénu č.p.64 a K Terénu č.p.65 D.1.4. TECHNIKA PROSTŘEDÍ STAVEB DATUM 04/2018 MĚŘÍTKO 1:100	ČÍSLO SOUPRAVY **B-07** FORMÁT: A3
		VÝKRES PLYNOVOD: Zastavovací plán pro objekt č.p.65	*D.1.4.b)*